ENERGIE DACH SYSTEM EDS
PHOTOVOLTAIK - ZIEGELINTEGRIERT

SO LEISTEN WIR EINEN WESENTLICHEN BEITRAG ZUM UMWELTSCHUTZ

VERZICHT AUF ALUMINIUM – DER UMWELT ZULIEBE

Aluminium ist ein Bestandteil von Tonmineralien und zählt zu den am häufigsten vorkommenden Metallen der Erde.

Der **Abbau von Aluminium und die Verarbeitung und industrielle Nutzung belastet die Umwelt** enorm und in bestimmten Fällen auch die Gesundheit

Aluminium wird aufgrund seiner Eigenschaften sehr häufig eingesetzt. Alufolie, Getränkedosen, Kochgeschirr sind nur einige Beispiele, bei denen wir mit Aluminium konfrontiert werden.

Auch in Kosmetika, Impfstoffen, Zusatzstoffen von Nahrungsmitteln und Medikamenten kann **Aluminium** enthalten sein und die damit verbundenen Auswirkungen sind ständig im Focus wenn es um **Gesundheit und die Auswirkung auf den menschlichen Organismus** geht.

Der Einsatz als Baumaterial und in der Photovoltaikindustrie (Rahmen, Halterungskonstruk-tionen, …..) erfolgt ebenfalls in großem Stil..

Das Mineral wird in einem **energieaufwändigen elektrolytischen Verfahren** aus dem Aluminiumerz Bauxit gewonnen. Der **Energie- und Chemikalieneinsatz ist enorm** und der anfallende **Rotschlamm erzeugt viele Umweltprobleme**.

Die kurzfristige Gefährlichkeit des Rotschlammes beruht in erster Linie auf dem Gehalt an **ätzender Natronlauge**.

Eine langfristige Schädlichkeit ergibt sich aus dem **Gehalt an giftigen Schwermetallen**, abhängig von Herkunft und Art des Bauxits.

Die andauernde und teils gesteigerte Nachfrage nach Aluminium am Weltmarkt führt dazu, dass rohstoffreiche Gebiete wie die **Urwaldgebiete im Amazonas ausgebeutet** werden. Die beim Abbau beschäftigten Menschen führen Ihre **Arbeit meist unter fragwürdigen sozialen Bedin-gungen** aus.

DAS **EDS** PHOTOVOLTAIKKONZEPT **VERZICHTET AUF ALUMINIUM**

- Mehrschichtiger Panelaufbau ohne Alu-Rahmen
- Kein Einsatz von Aluminium bei Halterungen oder Rahmen oder Schrauben
- Integration des Photovoltaikpanels in den Systemtonziegel SOLAR F
- Wind- und Sturmsicherung durch Alu-freie Kunststoffklemmen

100 % ALU-FREI – UMWELTSCHONEND – KEIN ERHÖHTES BLITZSCHLAGRISIKO

EDS: Maximaler **Umweltschutz** verbunden mit maximalem **Ertrag** und maximaler **Sicherheit**
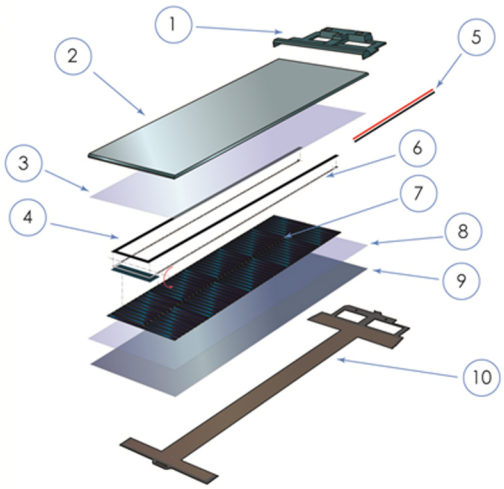
1. Kunststoffabdeckung
2. Nicht reflektierendes Glas
3. EVA oben
4. Zierfolie
5. Anschlussleitungen
6. Elektrische PV-Zellen Kontaktierung
7. PV-Zellen
8. EVA unten
9. Tedlar Verbundfolie
10. Kunstoffgrundplatte